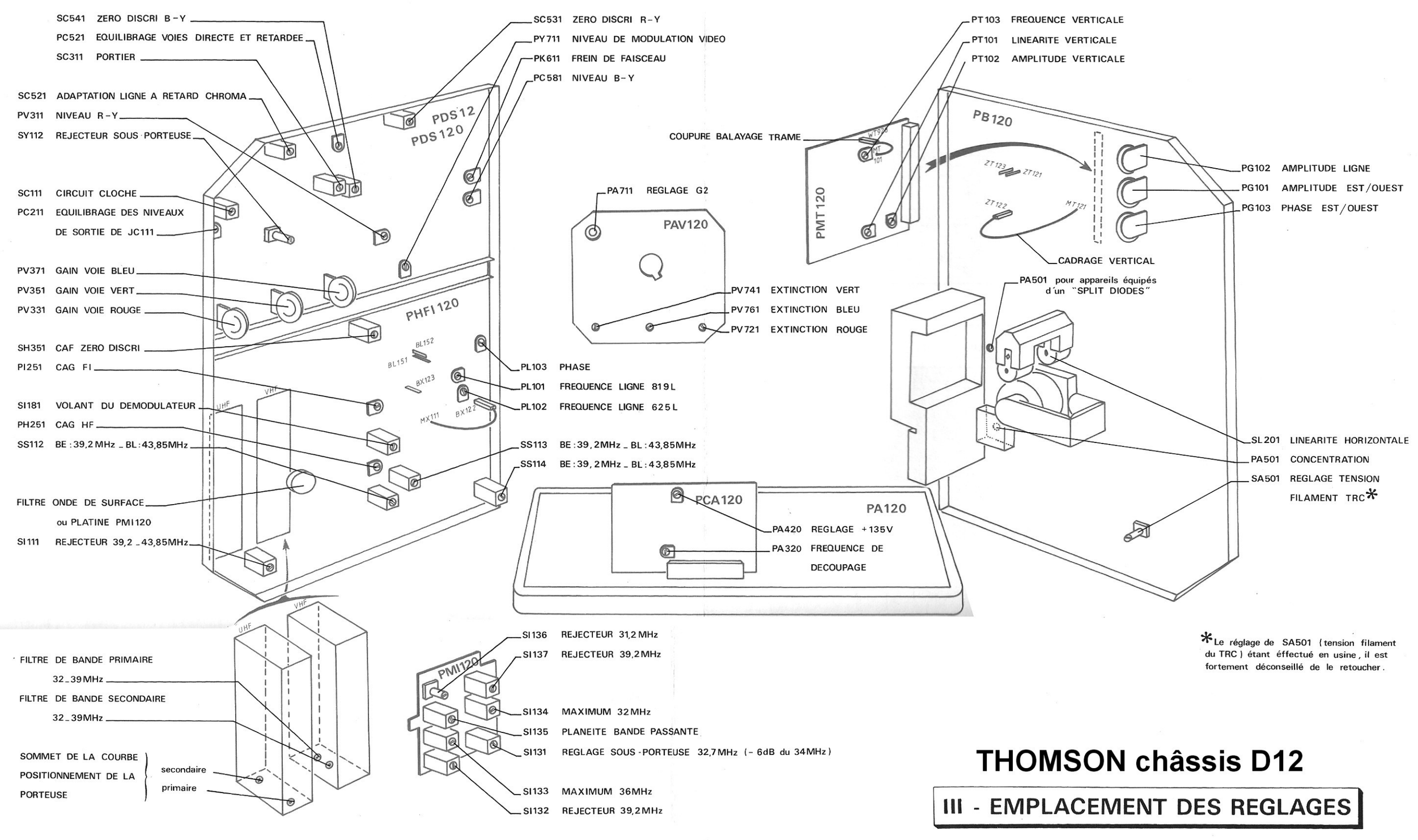

*Le réglage de SA501 (tension filament du TRC) étant éffectué en usine, il est fortement déconseillé de le retoucher.

THOMSON châssis D12

III - EMPLACEMENT DES REGLAGES