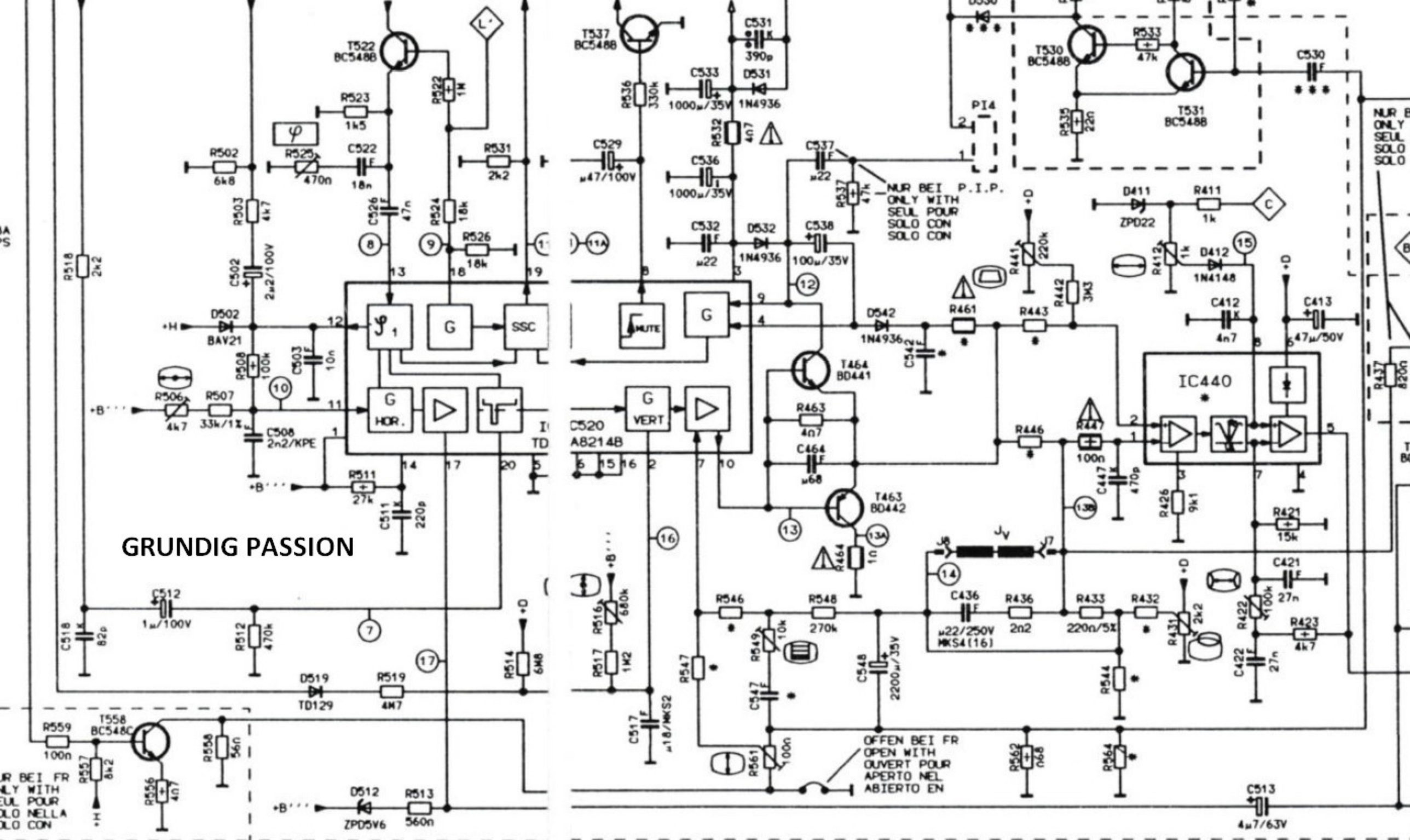
GRUNDIG PASSION
T522 BC548B
T537 BC548B
T530 BC548B
T531 BC548B
T558 BC548C
T464 BD441
T463 BD442
IC440
G HOR.
G VERT
SSC
MUTE
C520 A8214B
NUR BEI P.I.P. ONLY WITH SEUL POUR SOLO CON SOLO CON
OFFEN BEI FR OPEN WITH OUVERT POUR APERTO NEL ABIERTO EN
NUR B ONLY SEUL SOLO SOLO
PI4
D502 BAV21
D519 TD129
D512 ZPD5V6
D411 ZPD22
D412 1N4148
D531 1N4936
D532 1N4936
D542 1N4936
R518 2k2
R502 6k8
R503 4k7
R506 4k7
R507 33k/1%
R508 100k
R511 27k
R512 470k
R513 560n
R514 6M8
R516 680k
R517 1M2
R519 4k7
R522 1k
R523 1k5
R524 18k
R525 470n
R526 18k
R531 2k2
R532 4n7
R533 47k
R535 22n
R536 330k
R537 47k
R538 100µ/35V
R541 220k
R442 3k3
R443
R446
R447 100n
R461
R463 4n7
R464 1n
R421 15k
R422 100k
R423 4k7
R426 9k1
R431 2k2
R432
R433 220n/5%
R436 2n2
R441 220k
R442 3k3
R544
R546
R547
R548 270k
R549 10k
R556 4n7
R557 8k2
R558 56n
R559 100n
R561 100n
R562 n68
R564
R411 1k
R412 1k
C502 2µ2/100V
C503 10n
C506 2n2/KPE
C508 2n2/KPE
C511 220p
C512 1µ/100V
C513 4µ7/63V
C517 µ18/MKS2
C518 82p
C522 18n
C526 47n
C529 µ47/100V
C531 390p
C533 1000µ/35V
C536 1000µ/35V
C532 µ22
C537 µ22
C538 100µ/35V
C530
C436 µ22/250V MKS4(16)
C447 470p
C464 µ68
C547
C548 2200µ/35V
C421 27n
C422 27n
C412 4n7
C413 47µ/50V
C511 220p